STANLEY®

FATMAX®

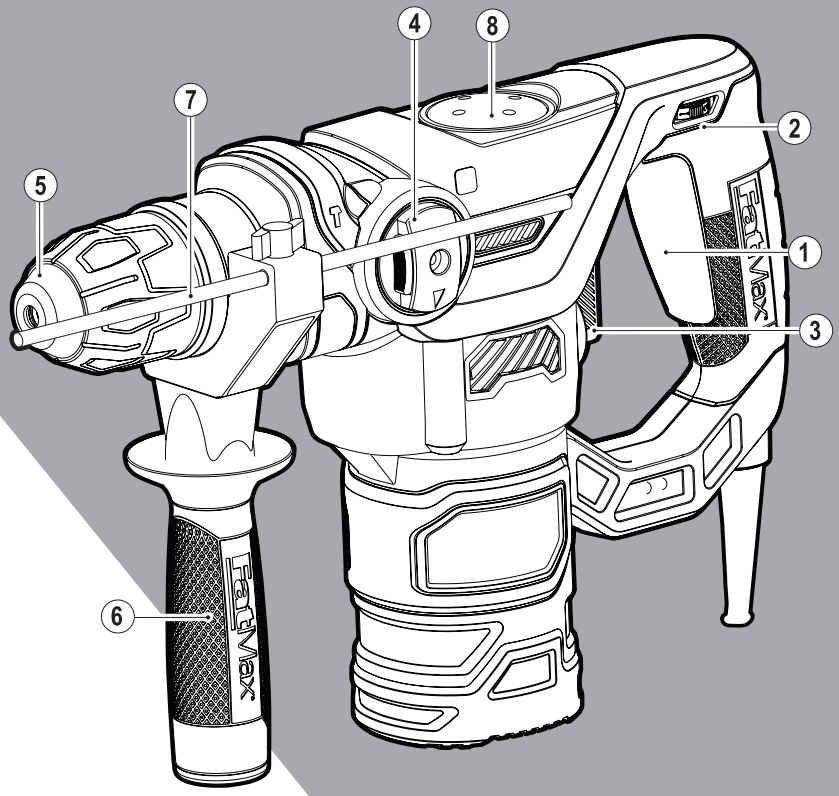

402113-25 RO

Traducere a instrucţiunilor originale

www.stanley.eu

FME1250

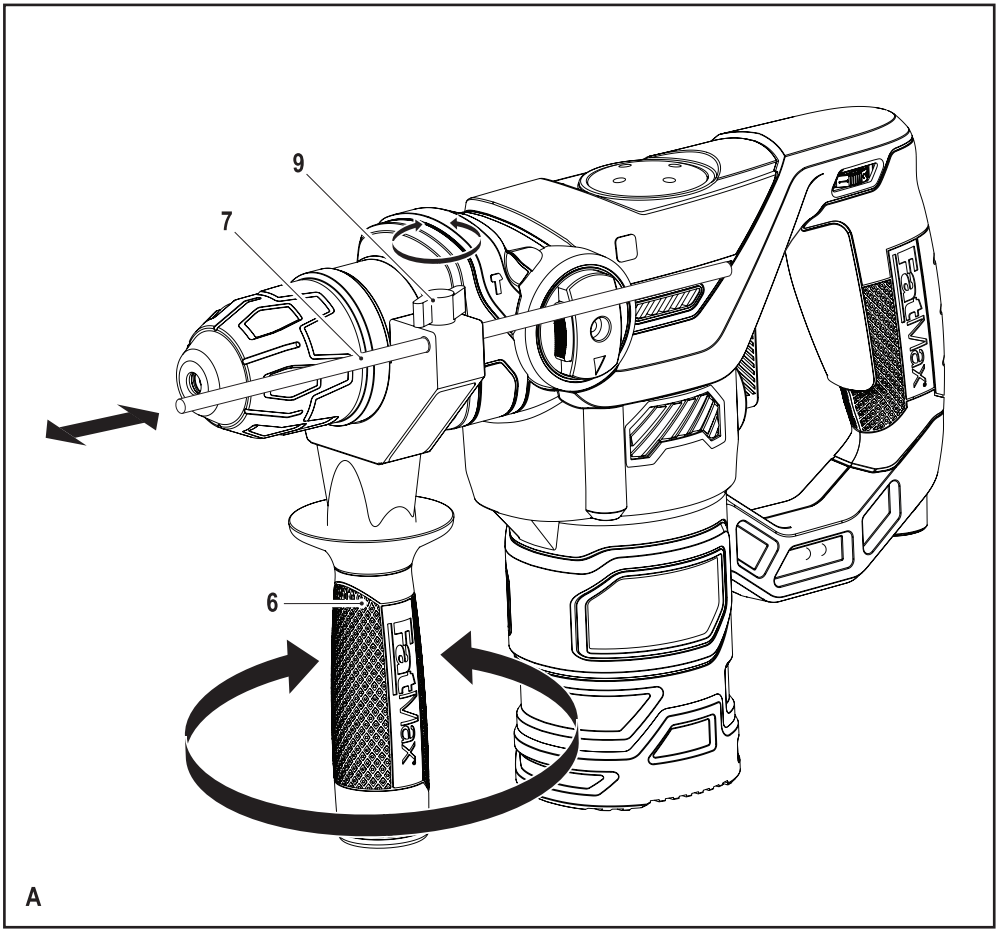
9
7
6
A

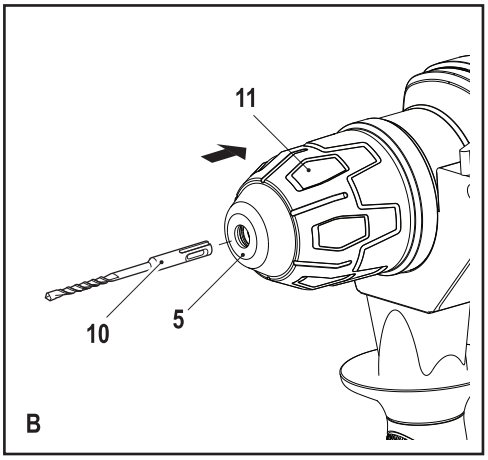
11
10
5
B

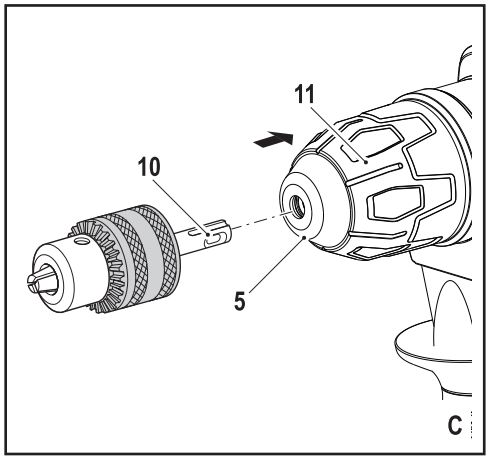
11
10
5
C

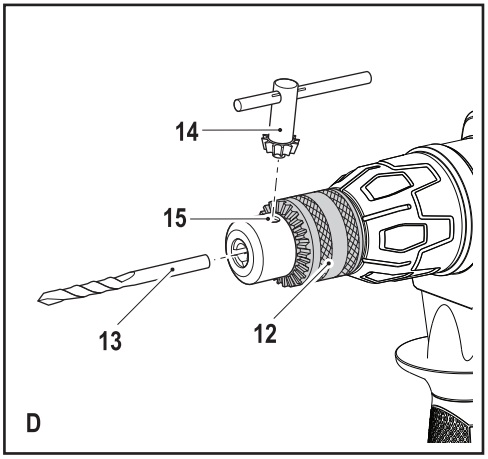
14
15
13
12
D

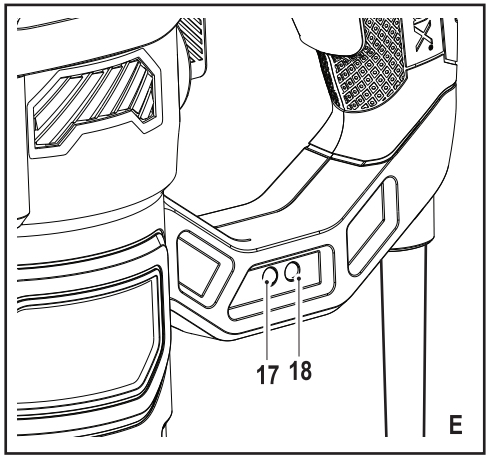
17
18
E

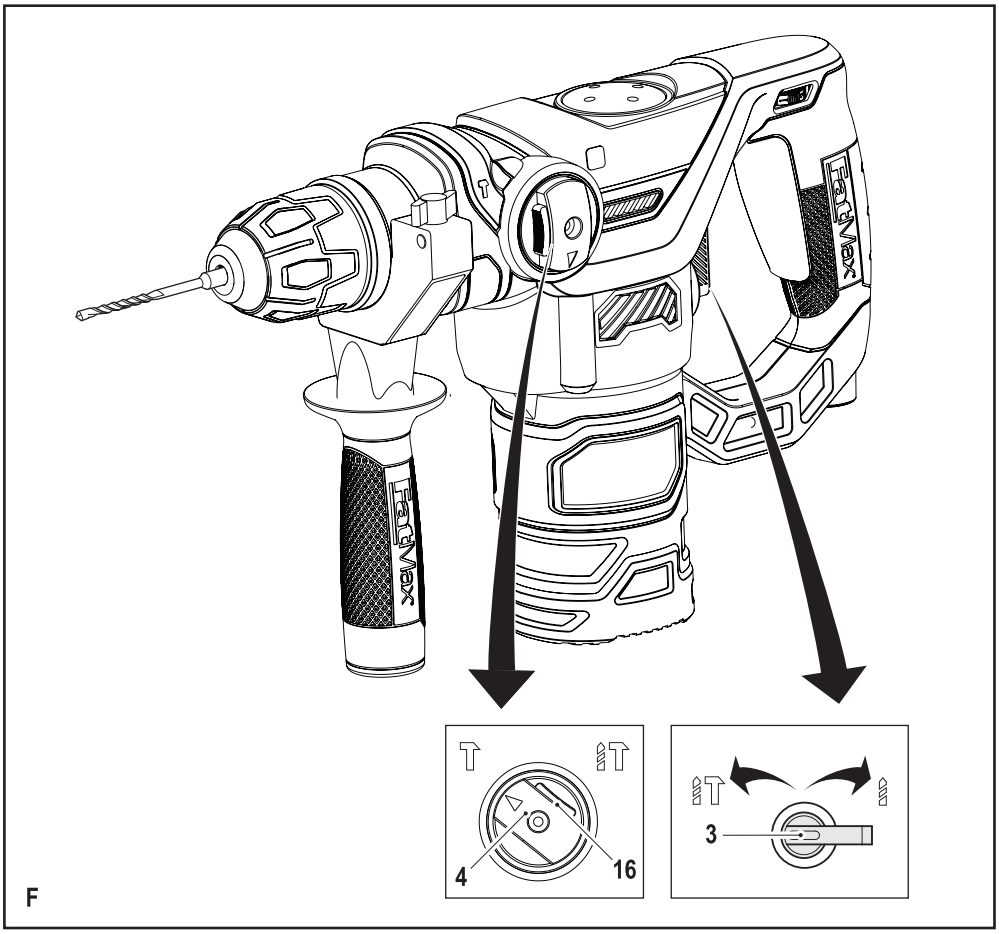
4
16
3
F

Destinaţia de utilizare

Ciocanul rotativ Stanley Fat Max, FME1250, a fost conceput pentru găurirea în lemn, metal, materiale plastice şi zidărie, precum şi pentru înşurubare şi dăltuire uşoară. Această unealtă este destinată atat pentru utilizatorii profesionisti cat si pentru cei neprofesionisti.

Instrucţiuni de siguranţă

Avertizări generale de siguranţă privind uneltele electrice

Avertisment! Citiţi toate avertizările de siguranţă şi toate instrucţiunile. Nerespectarea avertizărilor şi a instrucţiunilor enumerate în continuare poate conduce la electrocutare, incendii şi/sau vătămări grave.

Păstraţi toate avertizările şi instrucţiunile pentru consultare ulterioară. Termenul „unealtă electrică" din avertizări se referă la unealta electrică (cu cablu) alimentată de la reţeaua principală de energie sau la unealta electrică (fără cablu) alimentată de la acumulator.

1. **Siguranţa în zona de lucru**

a. **Păstraţi zona de lucru curată şi bine iluminată.** Zonele dezordonate sau întunecate înlesnesc accidentele.

b. **Nu operaţi uneltele electrice în atmosfere explozive, cum ar fi în prezenţa lichidelor, gazelor sau pulberilor explozive.** Uneltele electrice generează scântei ce pot aprinde pulberile sau vaporii.

c. **Ţineţi la distanţă copiii şi persoanele din jur în timp ce operaţi o unealtă electrică.** Distragerea atenţiei poate conduce la pierderea controlului.

2. **Siguranţa electrică**

a. **Ştecherele uneltelor electrice trebuie să se potrivească cu priza. Nu modificaţi niciodată ştecherul în vreun fel. Nu folosiţi adaptoare pentru ştechere împreună cu uneltele electrice împământate (legate la masă).** Ştecherele nemodificate şi prizele compatibile vor reduce riscul de electrocutare.

b. **Evitaţi contactul corpului cu suprafeţele împământate precum ţevi, radiatoare, cuptoare şi frigidere.** Există un risc sporit de electrocutare în cazul în care corpul dvs. este împământat sau legat la masă.

c. **Nu expuneţi uneltele electrice la ploaie sau condiţii de umezeală.** Apa pătrunsă într-o unealtă electrică va spori riscul de electrocutare.

d. **Nu manipulaţi necorespunzător cablul. Nu utilizaţi niciodată cablul pentru transportarea, tragerea sau scoaterea din priză a uneltei electrice. Ţineţi cablul departe de căldură, ulei, muchii ascuţite sau componente în mişcare.** Cablurile deteriorate sau încurcate sporesc riscul electrocutării.

e. **Atunci când operaţi o unealtă de lucru în aer liber, utilizaţi un prelungitor pentru exterior.** Utilizarea unui cablu adecvat pentru exterior reduce riscul de electrocutare.

f. **În cazul în care operarea unei unelte electrice într-un spaţiu cu umiditate nu poate fi evitată, utilizaţi o alimentare cu protecţie pentru dispozitivele de curent rezidual (RCD).** Utilizarea unui dispozitiv RCD reduce riscul electrocutării.

3. **Siguranţa corporala**

a. **Fiţi precauţi, fiţi atenţi la utilizare şi faceţi uz de regulile de bun simţ atunci când operaţi o unealtă electrică. Nu utilizaţi o unealtă electrică atunci când sunteţi obosiţi sau când vă aflaţi sub influenţa drogurilor, alcoolului sau medicaţiei.** Un moment de neatenţie în timpul operării uneltelor electrice poate conduce la vătămări corporale grave.

b. **Utilizaţi echipamentul de protecţie corporala. Purtaţi întotdeauna ochelari de protecţie.** Echipamentul de protecţie precum măştile anti-praf, încălţămintea de siguranţă antiderapantă, căştile sau dopurile pentru urechi utilizate pentru anumite condiţii de lucru vor reduce vătămările corporale.

c. **Preîntâmpinaţi pornirea accidentală. Asiguraţi-vă că întrerupătorul se află în poziţia oprit înainte de conectarea la sursa de alimentare şi/sau la acumulator, înainte de ridicarea sau transportarea uneltei.** Transportarea uneltelor electrice ţinând degetul pe întrerupător sau alimentarea cu tensiune a uneltelor electrice ce au întrerupătorul în poziţia pornit înlesnesc producerea accidentelor.

d. **Îndepărtaţi orice cheie sau cleşte de reglare înainte de a porni unealta electrică.** O cheie sau un cleşte rămas ataşat la o componentă rotativă a uneltei electrice poate conduce la vătămări corporale.

e. **Nu vă întindeţi pentru a apuca unealta de lucru. Menţineţi-vă întotdeauna stabilitatea şi echilibrul.** Acest lucru permite un control mai bun al uneltei electrice în situaţii neaşteptate.

f. **Îmbrăcaţi-vă corespunzător. Nu purtaţi îmbrăcăminte largă sau bijuterii. Feriţi-vă părul, îmbrăcămintea şi mănuşile de componentele în mişcare.** Îmbrăcămintea largă, bijuteriile sau părul lung pot fi prinse în componentele în mişcare.

g. **În cazul în care dispozitivele prezintă posibilitatea conectării de accesorii pentru aspiraţia şi colectarea prafului, asiguraţi-vă că aceste accesorii sunt conectate şi utilizate în mod corespunzător.** Utilizarea dispozitivelor de colectare a prafului poate reduce pericolele impuse de existenţa acestuia.

4. **Utilizarea şi îngrijirea uneltelor electrice**

a. **Nu forţaţi unealta electrică. Utilizaţi unealta electrică adecvată pentru aplicaţia dumneavoastră.** Unealta de lucru adecvată va efectua lucrarea mai bine şi în mod mai sigur, în ritmul pentru care a fost concepută.

b. **Nu utilizaţi unealta electrică în cazul în care întrerupătorul nu comută în poziţia pornit şi oprit.** Orice unealtă electrică ce nu poate fi controlată cu ajutorul întrerupătorului este periculoasă şi trebuie să fie reparată.
c. **Deconectaţi ştecherul de la sursa de alimentare şi/sau acumulatorul de la unealta electrică înaintea efectuării oricăror reglaje, modificării accesoriilor sau depozitării uneltelor electrice.** Aceste măsuri preventive de siguranţă reduc riscul pornirii accidentale a uneltei electrice.
d. **Nu depozitaţi uneltele electrice în stare inactivă la îndemâna copiilor şi nu permiteţi persoanelor nefamiliarizate cu unealta de lucru sau cu aceste instrucţiuni să o utilizeze.** Uneltele electrice sunt periculoase în mâinile utilizatorilor neinstruiţi.
e. **Efectuaţi întreţinerea uneltelor electrice. Verificaţi alinierea necorespunzătoare sau blocarea componentelor în mişcare, ruperea componentelor şi orice altă stare ce ar putea afecta operarea uneltelor electrice. În cazul deteriorării, prevedeţi repararea uneltei electrice înainte de utilizare.** Multe accidente sunt cauzate de unelte electrice întreţinute necorespunzător.
f. **Păstraţi uneltele de tăiat ascuţite şi curate.** Este puţin probabil ca uneltele de tăiat cu tăişuri ascuţite şi întreţinute în mod corespunzător să se blocheze, acestea fiind mai uşor de controlat.
g. **Utilizaţi unealta electrică, accesoriile şi vârfurile uneltei etc. conform acestor instrucţiuni, ţinând cont de condiţiile de lucru şi de lucrarea ce trebuie să fie efectuată.** Utilizarea uneltei de lucru pentru operaţii diferite de cele conforme destinaţiei de utilizare ar putea conduce la situaţii periculoase.

5. **Repararea**
a. **Reparaţia uneltei de lucru trebuie făcută de către o persoană calificată şi folosind piese de schimb identice.** Acest lucru va asigura siguranţa în folosirea uneltei şi nu va duce la pierderea garanţiei.

Avertizări suplimentare de siguranţă pentru unealta de lucru

Avertisment! Avertizări suplimentare de siguranţă pentru ciocanele rotopercutoare şi demolatoare

- **Purtaţi dopuri de protecţie pentru urechi.** Expunerea la zgomot poate determina pierderea auzului.
- **Utilizaţi mânerele suplimentare furnizate împreună cu unealta.** Pierderea controlului poate determina vătămări fizice.
- **Ţineţi unealta electrică de suprafeţele izolate pentru prindere atunci când efectuaţi o operaţie în care accesoriul de debitat poate atinge cabluri ascunse sau propriul cablu de alimentare.** Contactul accesoriului cu un cablu sub tensiune poate determina scurgerea curentului în componentele metalice expuse ale uneltei electrice sub tensiune şi poate cauza electrocutarea operatorului.
- **Nu utilizaţi niciodată un accesoriu de demolare în modul rotativ.** Accesoriul se va bloca în material şi va determina rotirea uneltei.
- **Utilizaţi cleşti sau o altă modalitate practică de a fixa şi sprijini piesa de prelucrat pe o platformă stabilă.** Ţinând piesa de prelucrat în mână sau sprijinită de corp, aceasta va fi instabilă şi poate conduce la pierderea controlului.
- Înainte de perforarea pereţilor, podelelor sau plafoanelor din lemn sau PVC respectiv plastic, verificaţi poziţionarea cablurilor şi ţevilor.
- Evitaţi atingerea vârfului unui burghiu imediat după efectuarea unei găuri deoarece acesta ar putea fi fierbinte.
- Această unealtă nu este destinată utilizării de către persoane (inclusiv copii) cu capacităţi fizice, senzoriale sau mentale reduse sau de către persoane lipsite de experienţă şi cunoştinţe, cu excepţia cazurilor în care acestea au fost supravegheate şi instruite cu privire la utilizarea aparatului de către o persoană responsabilă pentru siguranţa lor. Copiii trebuie să fie supravegheaţi pentru a vă asigura că nu se joacă cu aparatul.
- Destinaţia de utilizare este descrisă în acest manual de instrucţiuni. Utilizarea vreunui accesoriu sau ataşament sau efectuarea vreunei operaţiuni cu această unealtă diferite de cele recomandate în prezentul manual de instrucţiuni poate implica un risc de vătămare corporala şi/sau daune asupra obiectelor.
- Utilizaţi o mască pentru faţă sau o mască anti-praf ori de câte ori operaţiile pot produce praf sau particule proiectate.

Siguranţa terţilor

- Acest aparat nu este destinat utilizării de către persoane (inclusiv copii) cu capacităţi fizice, senzoriale sau mentale reduse sau de către persoane lipsite de experienţă şi cunoştinţe, cu excepţia cazurilor în care acestea au fost supravegheate şi instruite cu privire la utilizarea aparatului de către o persoană responsabilă pentru siguranţa lor.
- Copiii trebuie să fie supravegheaţi pentru a vă asigura că nu se joacă cu aparatul.

Riscuri reziduale.

Pot surveni riscuri reziduale suplimentare în timpul utilizării uneltei, riscuri ce este posibil să nu fie incluse în avertizările de siguranţă ataşate. Aceste riscuri pot fi determinate de utilizarea incorectă, utilizarea prelungită etc.

Nici măcar în cazul aplicării regulamentelor de siguranţă corespunzătoare şi implementării dispozitivelor de siguranţă, anumite riscuri reziduale nu pot fi evitate. Acestea includ:

- Vătămări cauzate de atingerea componentelor în rotire/mişcare.
- Vătămări cauzate în momentul schimbării componentelor, lamelor sau accesoriilor.
- Vătămări cauzate de utilizarea prelungită a unei unelte. La utilizarea unei unelte pe perioade prelungite, asiguraţi-vă că faceţi pauze la intervale regulate.
- Afectarea auzului.
- Pericole asupra sănătăţii cauzate de inhalarea prafului rezultat în urma utilizării uneltei (exemplu:- prelucrarea lemnului, în special a stejarului, fagului şi PFL.)

Vibraţiile

Valorile declarate ale emisiilor de vibraţii, menţionate în specificaţia tehnică şi în declaraţia de conformitate au fost măsurate în conformitate cu metoda standard de testare prevăzută de norma EN 60745 şi pot fi utilizate pentru compararea diverselor unelte. Valoarea declarată a emisiilor de vibraţii poate fi utilizată, de asemenea, în cadrul unei evaluări preliminare în privinţa expunerii.

Avertisment! Valoarea emisiilor de vibraţii în timpul utilizării efective a uneltei electrice poate diferi de valoarea declarată în funcţie de modalităţile de utilizare ale uneltei. Nivelul vibraţiilor poate creşte peste nivelul menţionat.

În cazul evaluării expunerii la vibraţii în scopul de a determina măsurile de siguranţă solicitate de Directiva 2002/44/CE pentru protejarea persoanelor ce folosesc periodic unelte electrice la locul de muncă, trebuie avută în vedere o estimare a expunerii la vibraţii, condiţiile efective de utilizare şi modalitatea de utilizare a uneltei, luând totodată în calcul toate componentele ciclului de operare precum perioadele în care unealta este oprită şi în care funcţionează în gol, pe lângă perioadele în care survine blocarea acesteia.

Etichetele prezente pe unealtă

Pictogramele următoare sunt afişate pe unealtă:

Avertisment! Pentru a reduce riscul vătămării, utilizatorul trebuie să citească manualul de instrucţiuni.

Siguranţa electrică

Această unealtă prezintă izolare dublă; prin urmare, nu este necesară împământarea. Verificaţi întotdeauna ca alimentarea cu energie să corespundă tensiunii de pe plăcuţa cu specificaţii.

- În cazul în care cablul de alimentare este deteriorat, acesta trebuie să fie înlocuit de producător sau de către un Centru de Service Stanley european autorizat pentru a evita orice pericol.

Descriere

Această unealtă dispune de unele sau de toate caracteristicile următoare.

1. Întrerupător de pornire/oprire
2. Selector de viteză
3. Selector mod găurire
4. Selector mod funcţionare
5. Portunealtă
6. Mâner lateral
7. Limitator de adâncime
8. Capacul rezervorului de lubrifiant

Asamblare

Avertisment! Înainte de asamblare, asiguraţi-vă că unealta este oprită şi deconectată de la priză.

Montarea mânerului lateral (fig. A)

- Rotiţi elementul de prindere în sens antiorar până când aveţi posibilitatea de a glisa mânerul lateral (6) în partea anterioară a uneltei, conform ilustraţiei.
- Rotiţi mânerul lateral în poziţia dorită.
- Strângeţi mânerul lateral rotind elementul de prindere în sens orar.

Montarea si demontarea limitatorului de adâncime (fig. A)

- Slăbiţi butonul (9).
- Introduceţi limitatorul de adâncime (7) în orificiul de montare conform ilustraţiei.
- Potriviţi limitatorul de adâncime (7) în poziţia dorită. Adâncimea maximă de găurire este egală cu distanţa dintre vârful burghiului şi capătul din faţă al limitatorului de adâncime.
- Strângeţi butonul (9).

Montarea unui accesoriu (fig. B - D)

- Curăţaţi şi ungeţi tija (10) accesoriului.
- Trageţi manşonul (11) înapoi şi introduceţi tija în portunealtă (5).
- Apăsaţi accesoriul în jos şi rotiţi-l puţin până când se potriveşte în fante.
- Trageţi de accesoriu pentru a verifica dacă este fixat corespunzător. Pentru funcţia de percuţie, accesoriul trebuie să se poată mişca axial cu câţiva centimetri atunci când este fixat în mandrină.
- Pentru a scoate accesoriul, trageţi manşonul (11) înapoi şi apoi extrageţi accesoriul.

Mandrina cu cheie (fig. D)

- Deschideţi mandrina rotind manşonul (12) în sens antiorar.
- Introduceţi tija burghiului (13) în mandrină.
- Introduceţi cheia mandrinei (14) în fiecare orificiu (15) de pe partea laterală a mandrinei şi rotiţi în sens orar până când este strânsă.

Utilizare

Avertisment! Lăsaţi unealta să funcţioneze în propriul său ritm. Nu suprasolicitaţi.

Avertisment! Înainte de efectuarea găurilor în pereţi, podele sau plafoane, verificaţi poziţionarea cablurilor şi ţevilor.

Avertisment! Nu aplicaţi dălţi atunci când unealta se află în modul găurire.

Selectarea modului de funcţionare (fig. F)

Această unealtă poate fi utilizată în trei moduri de funcţionare.

- Pentru a opera selectorul modului de găurire (3), rotiţi-l la poziţia dorită, conform simbolurilor.
- Pentru a opera selectorul modului de funcţionare (4), apăsaţi butonul de deblocare (16) şi rotiţi selectorul la poziţia dorită, conform simbolurilor.

Găurire

- Pentru găurirea în oţel, lemn şi materiale plastice şi pentru înşurubare, potriviţi selectorul modului de funcţionare (4) în poziţia şi selectorul modului de găurire (3) în poziţia .

Găurirea cu percuţie

- Pentru găurirea cu percuţie în oţel, lemn şi materiale plastice şi pentru înşurubare, potriviţi selectorul modului de funcţionare (4) în poziţia şi selectorul modului de găurire (3) în poziţia . În timpul găuririi, unealta nu trebuie să salte şi trebuie să funcţioneze lin. Măriţi viteza dacă este necesar.

Lovirea cu ciocanul

- Pentru lovirea cu ciocanul în oţel, lemn şi materiale plastice şi pentru înşurubare, potriviţi selectorul modului de funcţionare (4) în poziţia şi selectorul modului de găurire (3) în poziţia .
- Atunci când comutaţi de la găurirea cu percuţie la dăltuire, rotiţi dalta în poziţia dorită. Dacă se observă o rezistenţă în timpul schimbării modului de funcţionare, rotiţi uşor dalta pentru a acţiona blocarea arborelui.

Pornirea şi oprirea

- Selectaţi viteza dorită rotind selectorul de viteză (2).
- Pentru a porni unealta, apăsaţi întrerupătorul de pornire/oprire (1).
- Pentru a opri unealta, eliberaţi întrerupătorul de pornire/oprire.

Sistemul de monitorizare a periilor (fig. E)

Unealta dumneavoastră prezintă un sistem integrat care monitorizează starea periilor.

- Indicator verde pentru monitorizarea periilor (17). Periile se află în stare bună.
- Indicator roşu pentru monitorizarea periilor (18). Periile sunt uzate şi trebuie să fie înlocuite; returnaţi unealta la un centru de service Stanley Europe autorizat în vederea înlocuirii periilor.

Accesorii

Performanţa uneltei dumneavoastră depinde de accesoriul utilizat. Accesoriile Stanley Fat Max sunt proiectate la standarde înalte de calitate şi concepute pentru a îmbunătăţi performanţa uneltei dvs. Folosind aceste accesorii, veţi obţine rezultate optime cu unealta dumneavoastră.

Întreţinere

Aparatul/unealta dvs. Stanley Fat Max, cu/fără cablu de alimentare, a fost conceput(ă) pentru a opera o perioadă îndelungată de timp, cu un nivel minim de întreţinere. Funcţionarea satisfăcătoare continuă depinde de îngrijirea corespunzătoare a uneltei şi de curăţarea periodică.

Avertisment! Înainte de efectuarea operaţiilor de întreţinere pe uneltele electrice cu cablu/fără cablu:

- Opriţi şi deconectaţi de la priză aparatul/unealta.
- Curăţaţi în mod regulat fantele de ventilare de pe aparat/unealtă/încărcător, folosind o perie moale sau o cârpă uscată.
- Curăţaţi în mod regulat carcasa motorului folosind o cârpă umedă. Nu utilizaţi nicio soluţie de curăţare abrazivă sau pe bază de solvenţi.
- Deschideţi în mod regulat mandrina (dacă este montată) şi îndepărtaţi praful din interior.

Înlocuirea ştecherului de alimentare (numai pentru Regatul Unit şi Irlanda)

Dacă trebuie instalat un ştecher de alimentare nou:

- Eliminaţi în siguranţă ştecherul vechi.
- Conectaţi conductorul maro la borna sub tensiune din ştecherul nou.
- Conectaţi conductorul albastru la borna neutră.

Avertisment! Nu trebuie efectuată nicio conexiune la borna de împământare. Urmaţi instrucţiunile de montaj furnizate împreună cu ştecherele de bună calitate. Siguranţă recomandată: 5 A.

Protejarea mediului înconjurător

Colectarea selectivă. Acest produs nu trebuie să fie aruncat împreună cu gunoiul menajer.

În cazul în care constataţi că produsul dvs. Stanley Fat Max trebuie înlocuit sau în cazul în care nu vă mai este de folos, nu îl aruncaţi împreună cu gunoiul menajer. Prevedeţi colectarea selectivă pentru acest produs.

Colectarea selectivă a produselor uzate şi a ambalajelor permite reciclarea şi refolosirea materialelor. Reutilizarea materialelor reciclate contribuie la prevenirea poluării mediului înconjurător şi reduce cererea de materii prime.

Este posibil ca regulamentele locale să prevadă colectarea selectivă a produselor electrice de uz casnic la centrele

municipale de deşeuri sau de către comerciant atunci când achiziţionaţi un produs nou.

Stanley Europe pune la dispoziţie o unitate pentru colectarea şi reciclarea produselor Stanley Fat Max când acestea au ajuns la sfârşitul perioadei de funcţionare. Pentru a beneficia de acest serviciu, vă rugăm să returnaţi produsul dumneavoastră la orice agent de reparaţii autorizat care îl va colecta pentru dumneavoastră.

Puteţi verifica localizarea celui mai apropiat agent de reparaţii autorizat contactând biroul local Stanley Europe la adresa indicată în prezentul manual. Alternativ, o listă a agenţilor de reparaţii Stanley Europe autorizaţi şi detalii complete despre operaţiile de service post-vânzare şi despre datele de contact sunt disponibile pe Internet la adresa: **www.2helpU.com**.

Specificaţii tehnice

		FME1250 (Tip 1)
Tensiune de intrare	$V_{c.a.}$	230
Putere absorbită	W	1250
Turaţie în gol	min^{-1}	0-850
Rezistenţa la impact	min^{-1}	0-4100
Energie la impact per bătaie conform Procedurii EPTA 05/2009	j	3,2
Terno	kg	5,4
Capacitate maximă de găurire		
Beton	mm	32
Oţel	mm	13
Lemn	mm	40

Nivelul presiunii sonore conform cu EN 60745:
Presiune sonoră (L_{pA}) 93 dB(A), incertitudine (K) 3 dB(A)
Putere sonoră (L_{WA}) 104 dB(A), incertitudine (K) 3 dB(A)

Valorile totale ale vibraţiilor (suma vectorială a trei direcţii) conform cu EN 60745:
Găurirea cu percuţie în beton ($a_{h, HD}$) 14,2 m/s², marjă (K) 1,5 m/s²
Dăltuire ($a_{h, HD}$) 13,6 m/s², marjă (K) 1,5 m/s²

Declaraţia de conformitate CE

DIRECTIVA PENTRU UTILAJE

FME1250-Ciocan rotopercutor

Stanley Europe declară că aceste produse descrise în „Specificaţiile tehnice" sunt conforme cu normele: 2006/42/EC, 2006/42/EC, EN 60745-1:2009 +A11:2010, EN 60745-2-6:2010.

Aceste produse, de asemenea, conforme cu Directiva 2004/108/CE (până la 19/04/2016) 2014/30/UE (de la 20/04/2016) şi 2011/65/UE. Pentru informaţii suplimentare, vă rugăm să contactaţi Stanley Europe la următoarea adresă sau să consultaţi coperta din spate a manualului.

Subsemnatul este responsabil pentru întocmirea dosarului tehnic şi face această declaraţie în numele Stanley Europe.

R. Laverick
Vicepreşedinte tehnic niv. global
Stanley Europa
Egide Walschaertsstraat 14-18
2800 Mechelen, Belgia
19/06/2015

Garanţie

StanleyEurope are încredere în calitatea produselor sale şi oferă o garanţie excelentă pentru utilizatorii profesionişti ai acestui produs. Această declaraţie de garanţie completează şi nu prejudiciază în niciun fel drepturile dvs. legale, în calitate de utilizator privat, non-profesionist. Garanţia este valabilă pe teritoriile Statelor Membre ale Uniunii Europene şi în Zona Europeană de Comerţ Liber.

GARANŢIE TOTALĂ PE UN AN

Dacă produsul dvs. Stanley Fat Max se defectează din cauza materialelor sau a execuţiei defectuoase în termen de 12 luni de la data achiziţiei, Stanley Europe garantează înlocuirea gratuită a tuturor pieselor defecte sau înlocuirea gratuită, la latitudinea noastră, a unităţii cu condiţia ca:

- Produsul să nu fi fost manipulat în mod incorect şi să fi fost utilizat conform manualului de instrucţiuni.
- Produsul să prezinte urme de uzură şi deteriorare normale;
- Reparaţiile să nu fi fost efectuate de persoane neautorizate;
- Să se facă dovada achiziţiei.
- Produsul Stanley Fat Max să fie returnat complet, cu toate componentele sale originale.

Dacă doriţi să faceţi o reclamaţie, contactaţi distribuitorul local sau verificaţi locaţia celui mai apropiat agent autorizat de reparaţii Stanley Fat Max din catalogul Stanley Fat Max sau contactaţi biroul local Stanley la adresa indicată în acest

manual. O listă completă a agenţilor autorizaţi de reparaţii Stanley Fat Max, precum şi detalii complete ale serviciilor post vânzare sunt disponibile pe Internet, la adresa:
www. stanley.eu/3

GARANŢIE SUPLIMENTARĂ
Pentru a beneficia de garanţia suplimentară de doi ani, trebuie să vă înregistraţi în intervalele de timp menţionate mai jos

- Înregistrarea este necesară în termen de 4 săptămâni de la data achiziţiei.

Stanley Black & Decker
Phoenicia Business Center
Strada Turturelelor, nr 11A, Etaj 6, Modul 15,
Sector 3 Bucuresti
Telefon: +4021.320.61.04/05